Precision Hydrogen SL
ガスクロマトグラフ(GC)検出器用水素ガス発生装置

部品番号：裏面参照　　サービスキット：裏面参照

PEAK SCIENTIFIC

*Your local **gas generation** partner*

装置概要

GC-FID用の最小の水素発生装置であるPrecision Hydrogen SLは、GC検出器用に、高純度(99.9995%)の水素ガスを提供するために開発されました。Precision hydrogen SLは、安全で、使いやすく、メンテナンスが容易で、最小限の設置スペースしか必要としません。印象的で合理化されたフォームファクターにより、Precision H2 SLは安全性を損なうことなく最大200cc/minの水素を生成します。さまざまな機能により、Precision SLは、水素を安全に生成し、高圧ボンベと比較して内蔵ガス量は最小です。ホワイトモデルとブラックモデルを選択可能な本発生装置には、2年間の保証が含まれています。

用途

- GC検出器用燃焼水素ガス

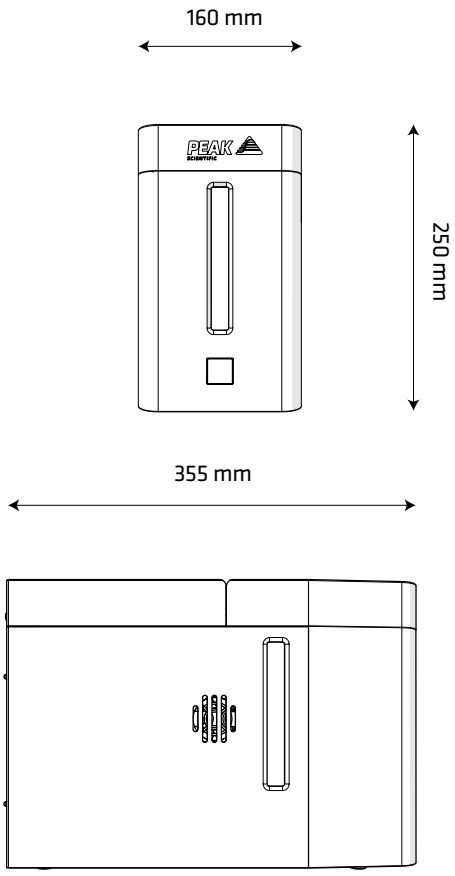

特徴

- 2モデル－100ccおよび200cc
- 純度99.9995%@100psi
- ワンボタン操作で起動および停止
- 簡単な保守操作
- 自動注水または加圧注水オプション
- フェールセーフ自動停止機能
- CE 規格準拠
- 包括的な2年間保証
- ホワイトモデル又はブラックモデル

Copyright © Peak Scientific Instruments Ltd 2020 – Precision Hydrogen SL Rev 3 RSID 3174 JP –19/03/2020

技術仕様	Precision Hydrogen SL 100	Precision Hydrogen SL 200
最大流量	100 cc/min	200 cc/min
最大圧力	100psi / 6.9 bar	
純度	99.9995%	
ガス出口	⅛"のスウェージロック付属（1個）	
原料水条件	ASTMタイプII（<1 µS/cm / >1 MΩ-cm）	
水消費量	最大 0.12L/day	最大 0.24L/day
環境温度	10°C - 35°C / 50°F - 86°F	
電力仕様	最大100 - 240v ±10%/ 50/60 Hz / 6A	
消費電力	1.2A @240V, 220W	
熱出力	1380 BTU/時	
発生装置寸法	250 x 160 x 355 mm / 9.9 x 6.3 x 14"	
発生装置重量	8Kg(17.7lbs)	
雑音ノイズレベル	<55 dBA	

注文情報		
手動給水部品番号 B/W	3302946 / 3302943	3302952 / 3302949
自動給水部品番号 B/W	3302947 / 3302944	3302953 / 3302950
加圧給水部品番号 B/W	3302948 / 3302945	3302954 / 3302951
年次サービス	www.peakscientific.com/ordering	

[PEAK Protected]™

ピークサイエンティフィック(Peak Scientific Instruments LTD)のガス発生装置は、世界中のラボにおいて信頼性、利便性、性能の面でベンチマークとなっている製品で、2年保証が付いています。また、この保証期間が過ぎた後も、当社の総合的なケアサポート**[Peak Protected]**で発生装置は確実かつ継続的に保護されます。

当社の世界トップクラスのアフターケアサポートパッケージを通して、予防保全プログラムをご提供しています。突然の故障の際にも、当社が世界中でご提供している技術サポートと迅速な現場対応サービスを瞬時にご利用いただけるため、高い安心感をもって当社の製品をお使いいただけます。

ピークサイエンティフィック（英国）
電話： +44 (0)141 812 8100

ピークサイエンティフィック

電話： +81 3 6864 0468
ファックス： +81 (0) 3 6862 9111

当社の世界中のオフィスの情報は
下記リンクをご参照ください。

ウェブサイト：www.peakscientific.jp
電子メール：discover@peakscientific.com

ピークサイエンティフィックの
品質管理システムは
以下に準拠しています。ISO:9001:2008

FM 515973

THE QUEEN'S AWARDS FOR ENTERPRISE: INTERNATIONAL TRADE 2016

THE QUEEN'S AWARDS FOR ENTERPRISE: INTERNATIONAL TRADE 2014

製品の認定

CE

Copyright © Peak Scientific Instruments Ltd 2020 – Precision Hydrogen SL Rev 3 RSID 3174 JP –19/03/2020